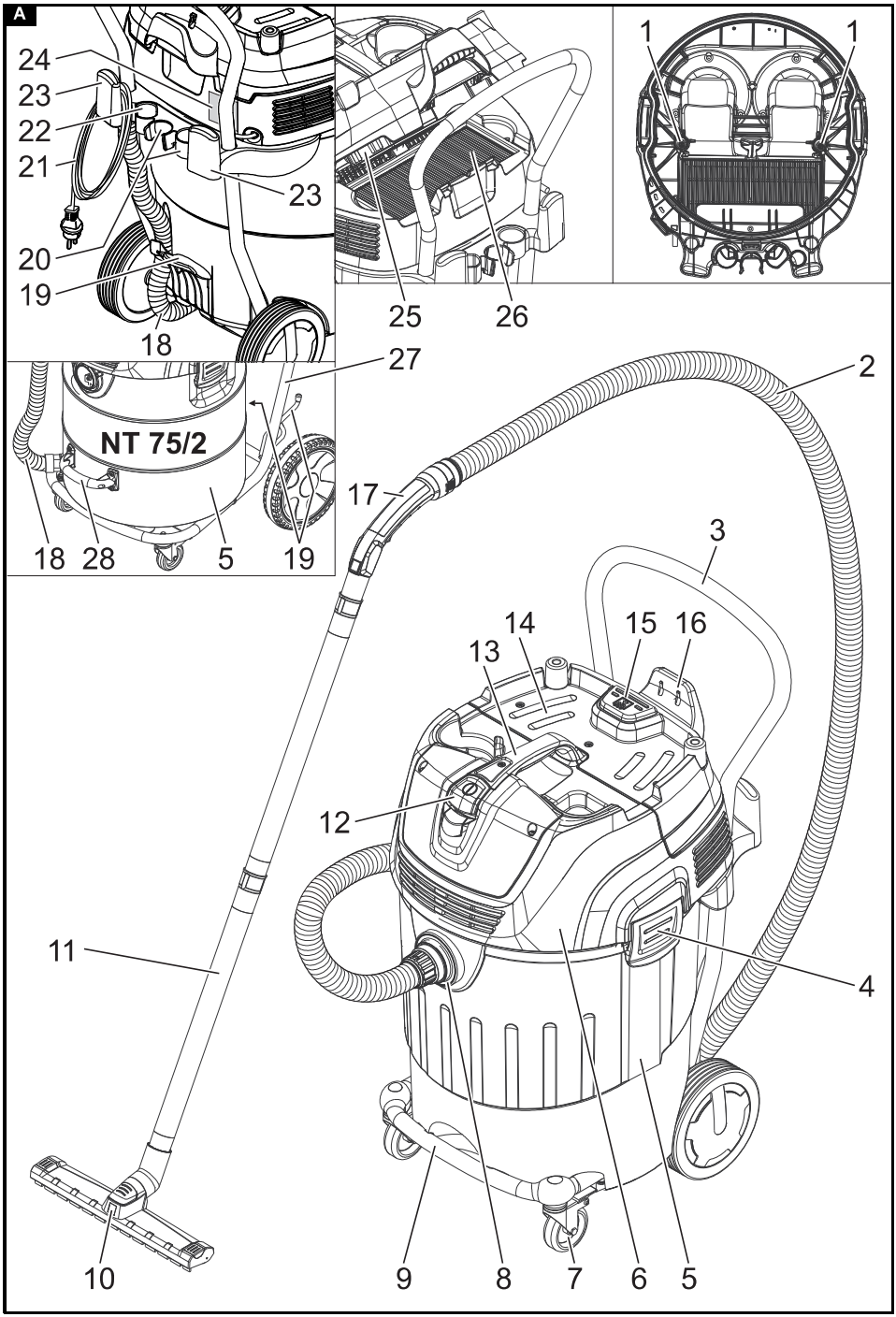
A
24
23
22
21
23
20
19
18
25
26
1
1
27
NT 75/2
18
28
5
19
2
17
3
14
15
16
13
12
11
4
10
9
8
7
6
5

B

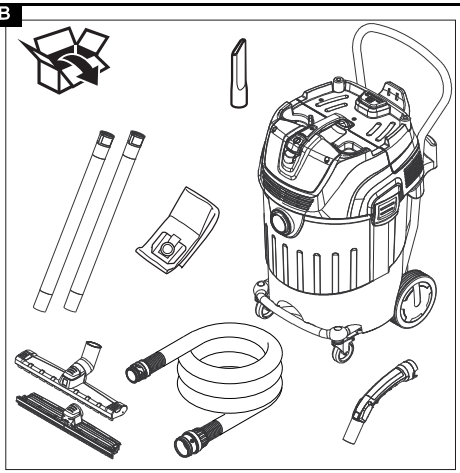

3

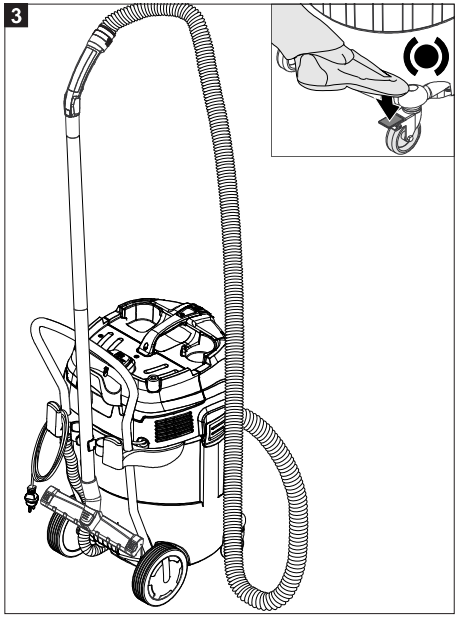

1

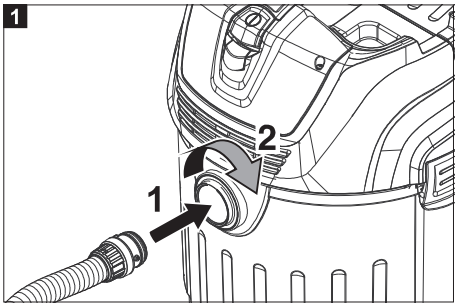

2

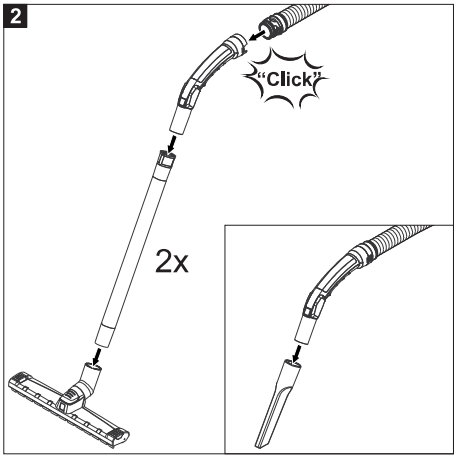

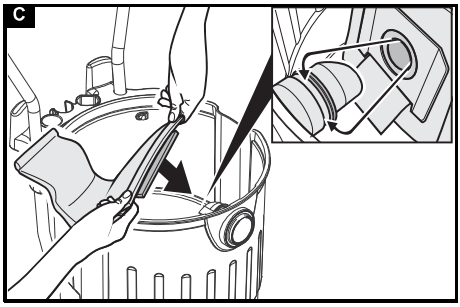
C

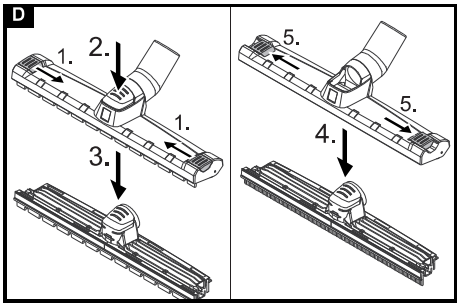
D
1.
2.
1.
3.
5.
5.
4.

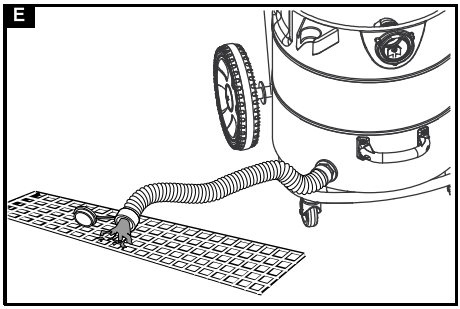
E

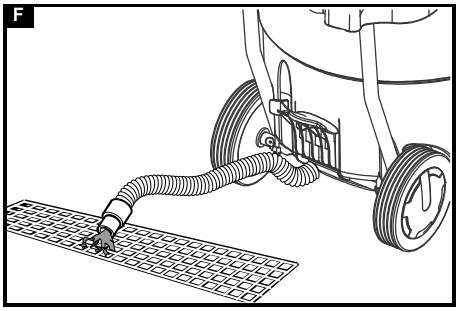
F

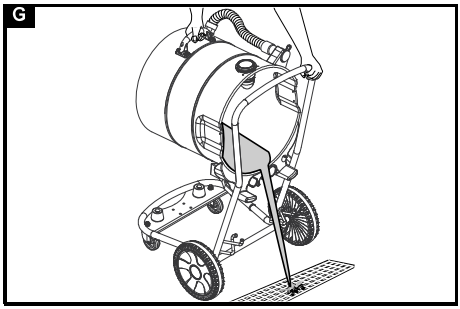
G

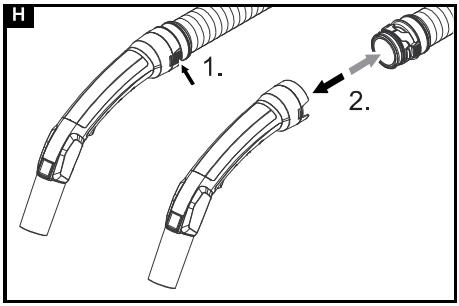
H
1.
2.

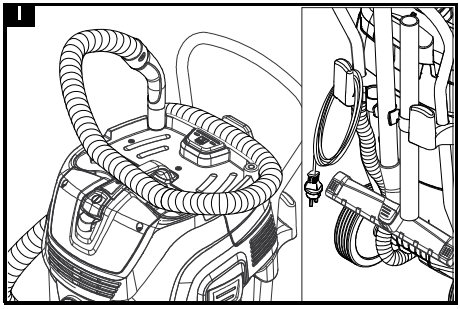
I